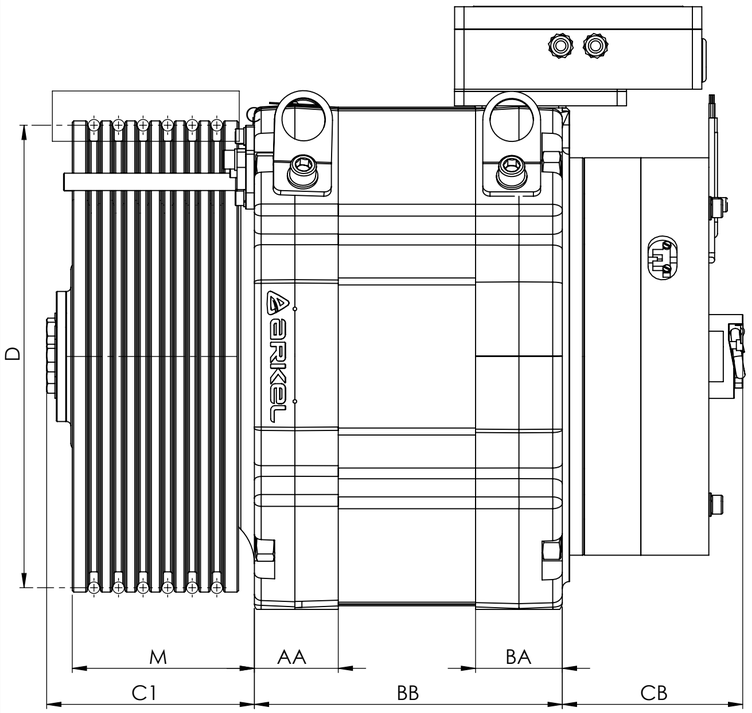

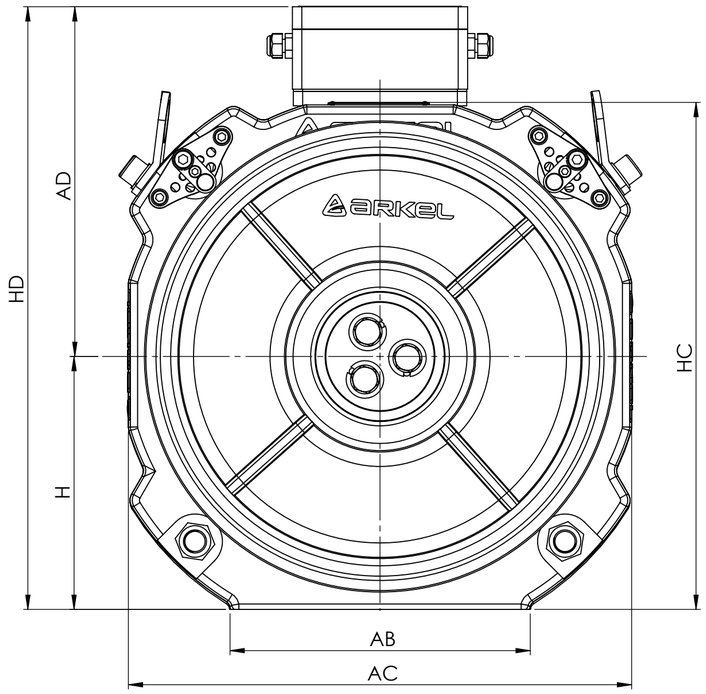

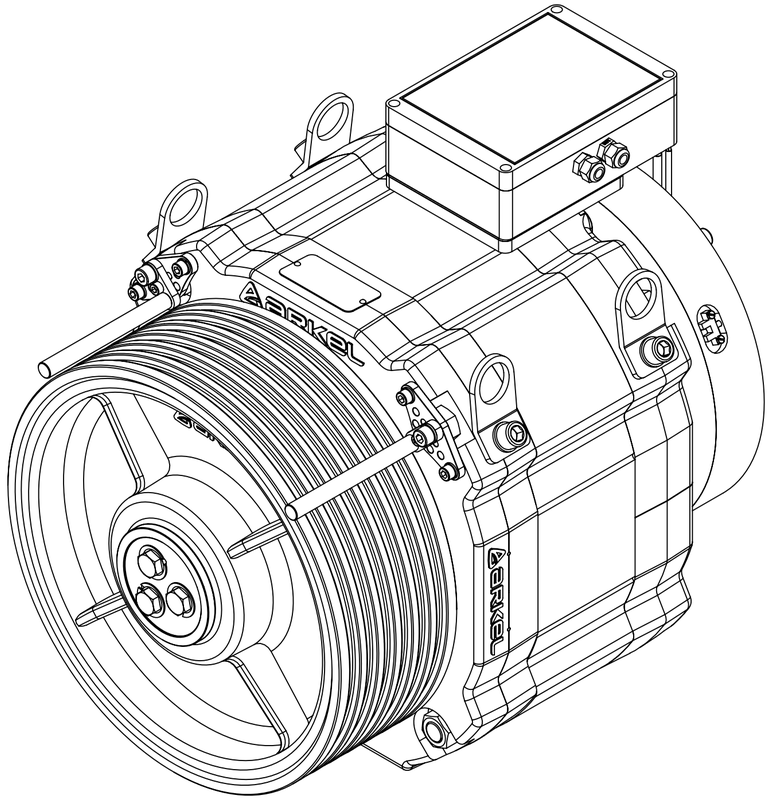

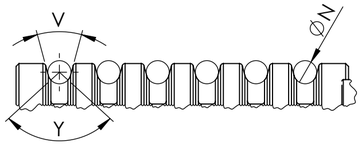

Not:Tabloda bütün uzunluk birimleri mm olarak alınmıştır.
Note: All length units are taken in mm in table.

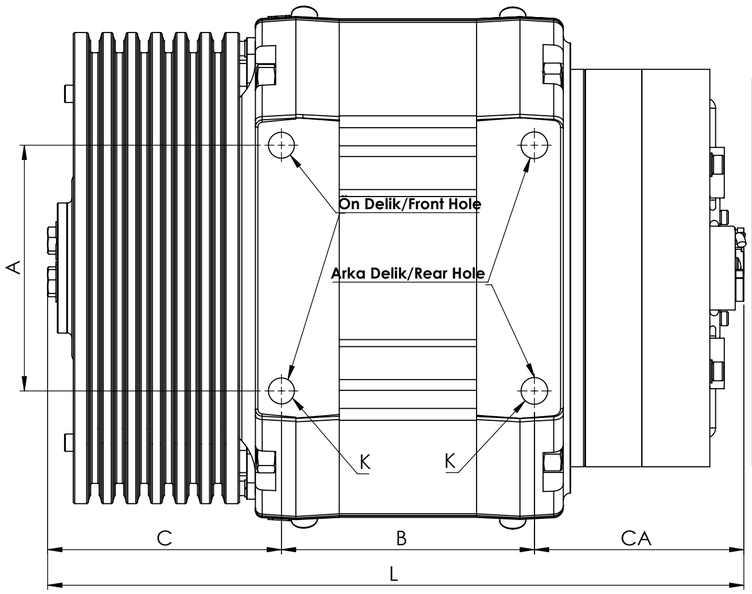

Motor Model	A	B	K	C	C1	CA	CB	BB	AA	BA	L	AC	AB	HD	H	AD	HC	D	M	N	V Angle	Y Angle	Diş Tooth	Ağırlık Weight (kg)
ARS-D1-320-450-10B-4.1kW-13A-IR	170	175	M20	161	142	145	125	213	58	60	481	348	208	417	175	242	350	320	126	8	30°	95°	6	189
ARS-D1-320-630-10B-4.1kW-13A-IR	170	175	M20	161	142	145	125	213	58	60	481	348	208	417	175	242	350	320	126	8	30°	95°	6	189
ARS-D1-320-630-16B-6.6KW-24.6A-IR	170	175	M20	161	142	145	125	213	58	60	481	348	208	417	175	242	350	320	126	8	30°	100°	6	189
ARS-D2-320-800-10B-6.0kW-18.1A-IR	170	215	M20	161	142	145	125	253	58	60	522	348	208	417	175	242	350	320	126	8	30°	95°	6	219
ARS-D2-320-800-16B-9.6kW-29.2A-IR	170	215	M20	161	142	145	125	253	58	60	522	348	208	417	175	242	350	320	126	8	30°	100°	6	219
ARS-D3-320-1000-10B-7.0kW-31.4A-IR	170	260	M20	161	142	145	125	298	58	60	565	348	208	417	175	242	350	320	126	8	30°	95°	7	258
ARS-D3-320-1000-16B-11.5kW-31.4A-IR	170	260	M20	161	142	145	125	298	58	60	565	348	208	417	175	242	350	320	126	8	45°	-	7	258
ARS-D3-320-1000-20B-13kW-37.8A-IR	170	260	M20	161	142	145	125	298	58	60	565	348	208	417	175	242	350	320	126	8	45°	-	7	258
ARS-D3-320-1250-10B-8.3KW-31.4A-IR	170	260	M20	161	142	145	125	298	58	60	565	348	208	417	175	242	350	320	126	8	30°	100°	8	258
ARS-D3-320-1250-16B-13.2KW-31.4A-IR	170	260	M20	161	142	145	125	298	58	60	565	348	208	417	175	242	350	320	126	8	45°	-	8	258
ARS-D3-320-1250-20B-16.6KW-37.8A-IR	170	260	M20	161	142	145	125	298	58	60	565	348	208	417	175	242	350	320	126	8	45°	-	8	258
ARS-D3-320-1250-25B-20.7KW-45.7A-IR	170	260	M20	161	142	145	125	298	58	60	565	348	208	417	175	242	350	320	126	8	45°	-	8	258

Uyarı ! : ARS Cx serisi makineyi 12.9 mukavemet sınıfına sahip 4 adet M16 cıvata kullanarak tabanına sabitleyin. Bu sınıfın sıkma torku 300Nm'dir. Cıvataların makine bağlantı deliklerine minimum 25mm mesafede girmesi gerekmektedir.

Attention ! : Fasten the ARS Cx series machine to the base using 4 pcs M16 bolts having strength class 12.9. The tightening torque for this class is 300Nm. The bolts must enter the machine mounting holes at a minimum distance of 25mm.

Uyarı ! : ARS Dx serisi makineyi 12.9 mukavemet sınıfına sahip 4 adet M20 cıvata kullanarak tabanına sabitleyin. Bu sınıfın sıkma torku 600Nm'dir. Cıvataların ön makine bağlantı deliklerine minimum 40mm mesafede, arka bağlantı deliklerine ise minimum 25mm mesafede girmesi gerekmektedir.

Attention ! : Fasten the ARS Dx series machine to the base using 4 pcs M20 bolts having strength class 12.9. The tightening torque for this class is 600Nm. The bolts must enter a minimum distance of 40mm to the front machine mounting holes and a minimum distance of 25mm to the rear mounting holes.

20.11.2018	Version 1.1.